Mi Robot Vacuum-Mop 2 Pro+

Užívateľská príručka

Vitajte

Ďakujeme, že ste si vybrali Mi Robot Vacuum-Mop 2 Pro +!

Mi Robot Vacuum-Mop 2 Pro + je šikovný všestranný vysávač, navrhnutý pre maximálne pohodlie a účinnosť upratovania. Je vybavený vysoko presnými pohybovými senzormi, technológií pre vyhýbanie sa prekážkam a inovatívnym vizuálnym navigačným systémom, takže rýchlo mapuje svoje okolie a priebežne generuje upratovacie trasy. Vďaka intuitívne detekciu prekážok a prevedenie s veľkou svetlou výškou sa ľahko vysporiada aj so zložitým pôdorysom domu. Akonáhle je upratovanie dokončený, Mi Robot Vacuum-Mop 2 Pro + sa sám automaticky vráti do nabíjacej stanice, takže jeho prevádzka je od začiatku do konca bezproblémový. Mi Robot Vacuum-Mop 2 Pro + zametá aj vytiera, a to vďaka vysoko výkonnému sania a elektronicky riadenému systému vytieranie, aby bolo vždy dosiahnuté skvelé výsledky. Aplikácia Mi Home / Xiaomi Home navyše uľahčuje prezeranie mapy upratovania, plánovanie upratovania a prepínanie medzi režimami upratovania, čo vám umožní upratať celý váš domov jednoduchým stlačením tlačidla. Ďakujeme, že ste si vybrali Mi Robot Vacuum-Mop 2 Pro +, vítame vás v budúcnosti inteligentného života!

Pred použitím si pozorne prečítajte túto príručku a uschovajte ju pre budúce použitie.

DREAM (Tianjin) Information Technology Co., Ltd. týmto vyhlasuje, že rádiové zariadenie typu STYTJ02ZHM je v zhode so smernicou 2014/53/EÚ. Úplné znenie vyhlásenia o zhode EÚ je k dispozícii na nasledujúcej internetovej adrese: http://www.mi.com/global/service/support/declaration.html

Bezpečnostné informácie

Kamera vysávače bude len na účely navigácie a určovania polohy pri upratovaní zaznamenávať osoby v okolí v dosahu pozorovacích uhlov. Uisťujeme vás, že všetky vaše osobné údaje sú chránené technológiou šifrovania dát.

Obmedzenie použitia

- Tento výrobok je určený k upratovaniu podláh len v domácom prostredí. Nepoužívajte ho vonku, na povrchy mimo podlahu alebo v komerčnom či priemyselnom prostredí.
- Tento spotrebič môžu používať deti vo veku od 8 rokov a osoby so zníženými fyzickými, zmyslovými alebo duševnými schopnosťami alebo s nedostatkom skúseností a znalostí, pokiaľ sú pod dohľadom alebo sú poučené o bezpečnom používaní spotrebiča a rozumejú súvisiacim rizikám. Deti sa so zariadením nesmie hrať. Čistenie a údržbu by deti nemali vykonávať bez dozoru.
- Zaistite, aby deti a domáce zvieratá boli počas prevádzky v bezpečnej vzdialenosti od vysávača.
- Ak je napájací kábel poškodený, musí byť vymenený za špeciálny kábel alebo zostavu dostupnú od výrobcu alebo jeho servisného zástupcu.
- Nepoužívajte vysávač v oblasti vyvýšené nad úrovňou terénu bez ochrannej bariéry. Nepoužívajte vysávač pri okolitej teplote vyššej ako 40°C alebo nižšia ako 0°C alebo na podlahe s tekutinami alebo lepkavými látkami.
- Pred použitím vysávača zdvihnite všetky káble z podlahy, aby ste predišli ich namotaní počas upratovania.
- Odstráňte z podlahy krehké alebo malé predmety, aby ste zabránili ich poškodeniu vysávačom.

Bezpečnostné informácie

- Udržujte nástroj na čistenie kief mimo dosahu detí.
- Na vysávač neklaďte deti, domáce zvieratá ani žiadne predmety, bez ohľadu na to, či vysávač stojí alebo sa pohybuje.
- Vlasy, prsty a ďalšie časti tela udržujte v dostatočnej vzdialenosti od sacieho otvoru vysávača.
- Nepoužívajte vysávač k upratovaniu horiacich alebo horľavých látok.
- Nevysávajte tvrdé alebo ostré predmety.
- Pred čistením alebo údržbou sa uistite, že je vysávač vypnutý a nabíjacej stanice je odpojená zo zásuvky.
- Neutierajte žiadnu časť tohto produktu vlhkou handričkou ani inými tekutinami.
- Uistite sa, že je vysávač pri preprave vypnutý a pokiaľ možno uložený v pôvodnom obale.
- Používajte tento výrobok v súlade s pokynmi v užívateľskej príručke. Užívatelia sú zodpovední za akékoľvek straty alebo škody spôsobené nesprávnym používaním tohto produktu.

Batérie a nabíjanie

VAROVANIE: Nepoužívajte žiadnu batériu iného výrobcu. Používajte len s nabíjacou stanicou CDZ1902. Nepokúšajte sa batériu alebo nabíjaciu stanicu sami rozoberať, opravovať alebo upravovať. Neumiestňujte nabíjaciu stanicu do blízkosti zdroja tepla. K otieranie alebo čistenie nabíjacích kontaktov nabíjacej stanice nepoužívajte vlhkú handričku ani mokré ruky.

Bezpečnostné informácie

Pokiaľ nebude vysávač dlhšiu dobu používaný, plne ho nabite, potom vypnite a uložte na chladnom a suchom mieste. Dobite vysávač aspoň raz za 3 mesiace, aby ste zabránili nadmernému vybitiu batérie.

Tento spotrebič obsahuje batérie, ktoré sú vymeniteľné iba kvalifikovanými osobami.

Lítiová batéria obsahuje látky, ktoré sú nebezpečné pre životné prostredie. Pred likvidáciou vysávača najprv vyberte batériu a potom ju zlikvidujte alebo recyklujte v súlade s miestnymi zákonmi a predpismi krajiny alebo oblasti, v ktorej vysávač používate.

Pred vybratím batérie z produktu je lepšie batériu vybiť a uistiť sa, že je produkt odpojený od napájania. Odskrutkujte skrutku na spodnej strane a zložte kryt.

Odpojte konektor batérie a potom batériu vyberte. Nepoškodzujte puzdro batérie, aby ste predišli riziku zranenia.

Odovzdajte batériu odbornej recyklačné organizáciu.

Prehľad produktu

Príslušenstvo

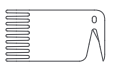

Čistiace nástroj

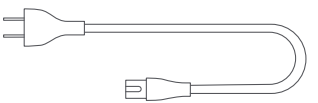

Napájací kábel

Postranná kefa

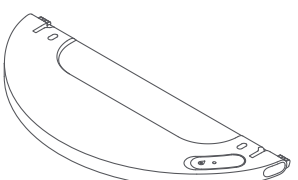

Vodná nádržka

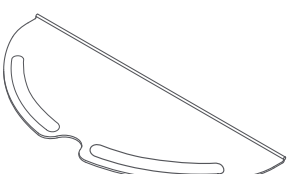

Mop

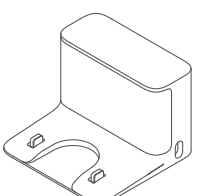

Nabíjacia stanica

Poznámka: Ilustrácie produktu, príslušenstvo a používateľského rozhrania v užívateľskej príručke slúžia len pre referenčné účely. Skutočný produkt a funkcie sa môžu líšiť.

Prehľad produktu

Vysávač

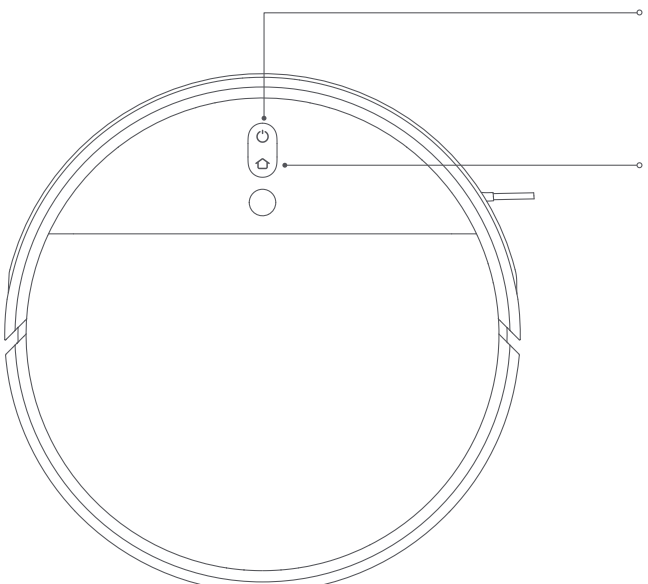

Tlačidlo napájania / upratovania
Zapnutie / vypnutie: Stlačte a podržte na 3 sekundy
Upratovanie: Po zapnutí prístroja stlačením spustíte upratovanie

Tlačidlo Lokálne upratovanie / Nabíjanie
Nabíjanie: Stlačením pošlite vysávač späť do nabíjacej stanice
Lokálne upratovanie: Stlačením a podržaním na 3 sekundy spustíte lokálne upratovanie.

Indikátor stavu
Biela: Upratovanie / Upratovanie dokončený / Plne nabité
Blikajúce biela: Návrat do nabíjacej stanice (normálny stav batérie)
Pomaly blikajúca biela: Nabíjanie (normálny stav batérie) blikajúca oranžová: Návrat do nabíjacej stanice (nízky stav batérie) / Chyba
Pomaly blikajúca oranžová: Nabíjanie (nízky stav batérie)

Poznámka: stlačením ľubovoľného tlačidla vysávač pozastavíte, či už upratuje, vracia sa do nabíjacej stanice alebo vykonáva lokálne upratovanie.

Prehľad produktu

Nádobka na prach

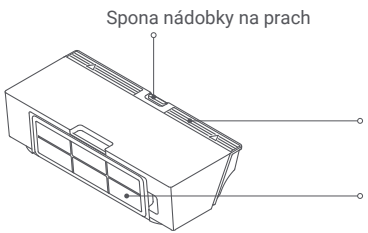

Zostava pre vytieranie

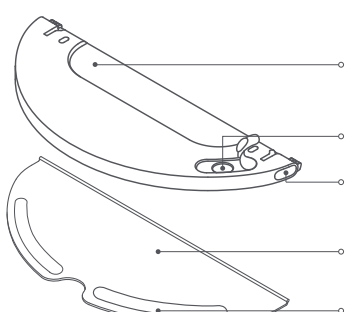

Vysávač

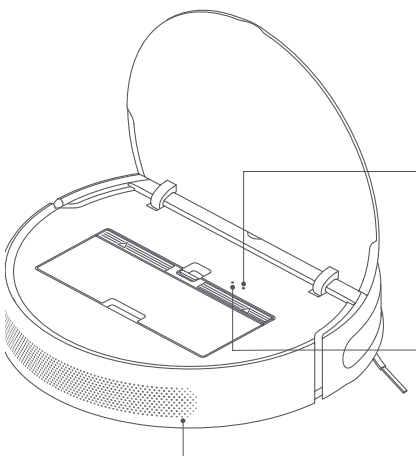

Prehľad produktu

Vysávač a senzory

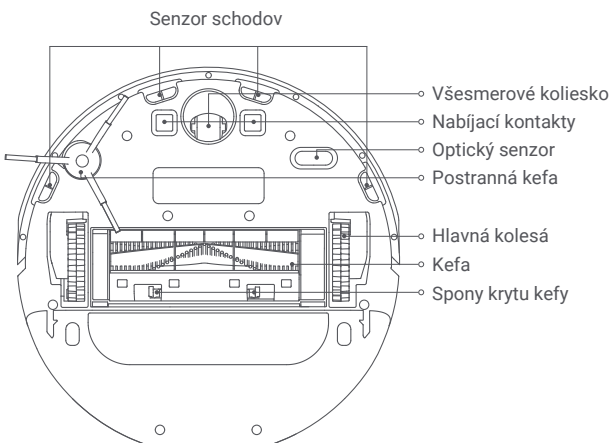

Vysávač a senzory

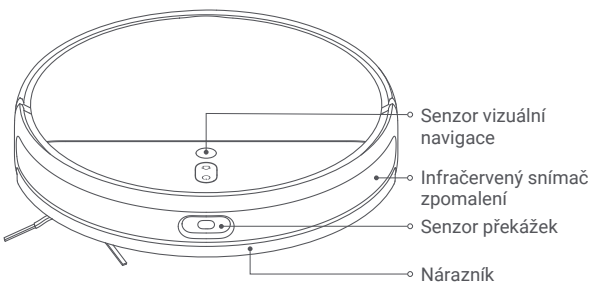

Nabíjacia stanica

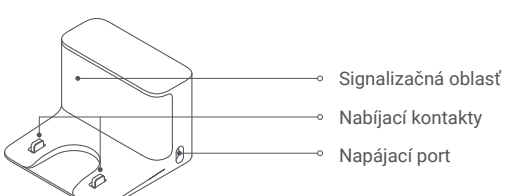

Pred použitím

Odstráňte ochranné kryty

Odstráňte ochranné pásky z oboch strán nárazníka vysávača a ochrannú fóliu z vizuálneho navigačného senzora a nabíjacej stanice.

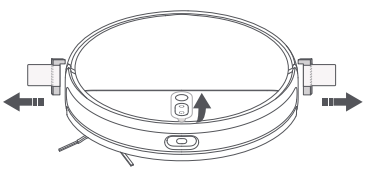

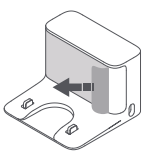

Namontujte bočná kefa

Vložte bočnú kefu do otvoru pre pripojenie na spodnej strane vysávača.

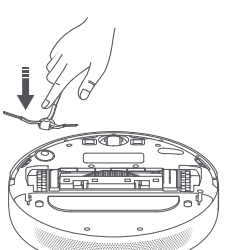

Umiestnite a pripojte nabíjaciu stanicu

Umiestnite nabíjaciu stanicu do blízkosti elektrickej zásuvky, v oblasti s dobrým signálom Wi-Fi. Aby ste zaistili, že sa vysávač môže vrátiť do nabíjacej stanice, ponechajte na oboch stranách nabíjacieho doku aspoň 0,5 metra voľného priestoru, najmenej 1,5 metra voľného priestoru vpredu a zaistite, aby žiadne predmety neboli priamo nad ňou. Neumiestňujte nabíjaciu stanicu pod nábytok, ako sú skriňu alebo stoličky. Pripojte napájací kábel k nabíjacej stanici a upravte prebytočný kábel, aby ste zabránili namotanie kábla do vysávača a nechcenému posunutiu alebo odpojenie nabíjacej stanice.

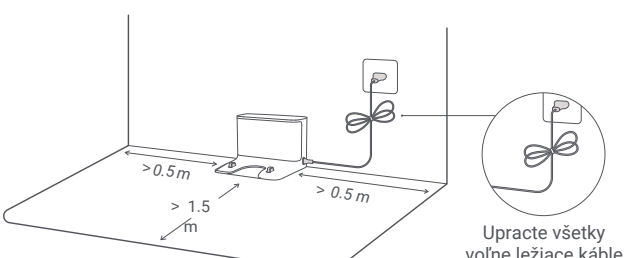

Upracte všetky voľne ležiace káble

Poznámka: Zaistite, aby sa nabíjacia stanica nachádzala na dobre osvetlenom mieste mimo priameho slnečného svetla a mimo reflexné predmety, ako sú zrkadlá, ktoré môžu vysávaču zabrániť v návrate do nabíjacieho doku.

Pred použitím

Nabite vysávač

Umiestnite vysávač do nabíjacej stanice. Vysávač sa automaticky zapne a začne sa nabíjať. Indikátory tlačidiel ⏻ a ⌂ na vysávači budú počas nabíjania pomaly bielo blikať a po plnom nabití zostanú svietiť.

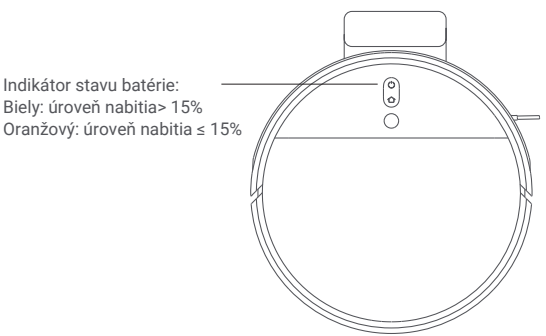

Poznámky:

· Pred prvým použitím vysávač plne nabite. Bude to trvať asi 6 hodín.
· Aby ste zaistili bezpečnosť počas nabíjania a zabránili poškodeniu podlahy mopom, vyberte pred nabíjaním zostavu mopu.

Pripojenie k aplikácii Mi Home / Xiaomi Home

Tento produkt pracuje s aplikáciou Mi Home / Xiaomi Home *. Pomocou tejto aplikácie môžete ovládať svoje zariadenia a komunikovať s ďalšími chytrými domácimi zariadeniami.

Naskenujte QR kód a stiahnite a nainštalujte aplikáciu. Ak je aplikácia už nainštalovaná, budete presmerovaný na stránku nastavení pripojenie. Alternatívne môžete vyhľadať "Mi Home / Xiaomi Home" v obchode s aplikáciami, stiahnuť si ju a nainštalovať.
Otvorte aplikáciu, kliknite na "+" v pravom hornom rohu a potom podľa pokynov pridajte zariadenie.

* Táto aplikácia je v Európe označovaná ako aplikácia Xiaomi Home (okrem Ruska). Názov aplikácie zobrazený na vašom zariadení by mal byť považovaný za východiskový.

Poznámky:

· Podporované sú iba siete Wi-Fi 2,4 GHz.
· Verzia aplikácie mohla byť aktualizovaná, postupujte podľa pokynov založených na aktuálnu verziu aplikácie.

Resetovanie Wi-Fi
Ak dôjde k strate spojenia medzi telefónom a vysávačom v dôsledku rekonfigurácie routeru, nesprávneho heslá a podobne, otvorte kryt vysávača, aby ste videli indikátor Wi-Fi. Súčasne stlačte a podržte tlačidlá ⏻ a ⌂, kým nezačujete hlas "Waiting for the network configuration". Akonáhle indikátor Wi-Fi bliká pomaly, bola Wi-Fi úspešne resetovaná.

Návod na použitie

Začatie upratovania

Stlačením a podržaním tlačidla ⏻ na 3 sekundy zapnete vysávač. Indikátor napájania sa rozsvieti bielo, čo znamená, že je vysávač v pohotovostnom režime. Stlačte tlačidlo ⏻ a vysávač začne upratovanie podľa vzoru v tvare písmena S. Akonáhle je upratovanie u konca, vysávač dokončí upratovanie okolo stien a okrajov a potom sa vráti do nabíjacej stanice aby sa dobil.
Ak počas čistenia začne vysávaču dochádzať batérie, automaticky sa vráti do nabíjacej stanice, aby sa nabil, a po dostatočnom nabití sa vráti k upratovaniu tam, kde prestal.

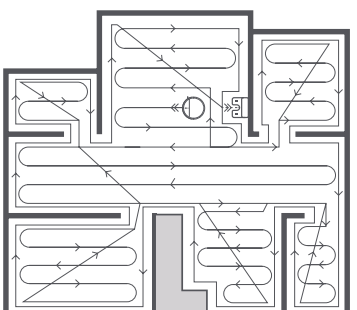

Počas procesu upratovania môže vysávač vstupovať a opúšťať miestnosti a detekovať hranice jemným nárazom do stien a nábytku. To je normálne a nemá to vplyv na účinnosť čistenia.

Poznámky:

· Pred upratovaním sa uistite, že je vysávač plne nabitý a začína upratovanie z nabíjacej stanice. Počas upratovania nabíjacou stanicou.
· Vyššie uvedený diagram je iba ilustračný.

Pozastavenie

Ak chcete pokračovať v čistení, stlačte tlačidlo ⏻. Stlačením tlačidla ⌂ ukončíte práve upratovanie a vysávač sa vrátia späť do nabíjacieho doku.

Poznámky:

· Aby ste sa vyhli chybám pri navigácii, nedvíhajte ani nepohybujte vysávačom, keď je pozastavený.
· Umiestnením vysávača do nabíjacej stanice v čase, keď je pozastavený, sa aktuálny upratovanie ukončí.

Režim spánku

Vysávač automaticky prejde do režimu spánku po 10 minútach nečinnosti, potom zhasnú indikátory napájania a nabíjania.
Ak chcete vysávač prebudiť, stlačte ľubovoľné tlačidlo.

Plánované upratovanie

Čas upratovania môžete naplánovať v aplikácii Mi Home / Xiaomi Home. Vysávač automaticky začne upratovanie v stanovenú dobu a po dokončení upratovania sa vráti do nabíjacej stanice a dobije sa.

Návod na použitie

Lokálne upratovanie

Keď je vysávač v pohotovostnom režime alebo pozastavený, stlačením a podržaním tlačidla ⌂ na 3 sekundy spustíte režim lokálneho upratovania. V tomto režime vysávač uprace štvorcovú plochu s rozmerom 1,5 × 1,5 metra okolo aktuálnej polohy vysávača. Po dokončení lokálneho upratovania sa vysávač automaticky vráti do východiskovej pozície a vypne sa.

Poznámka: Aktiváciou režime lokálneho upratovania ukončíte práve upratovanie vysávača.

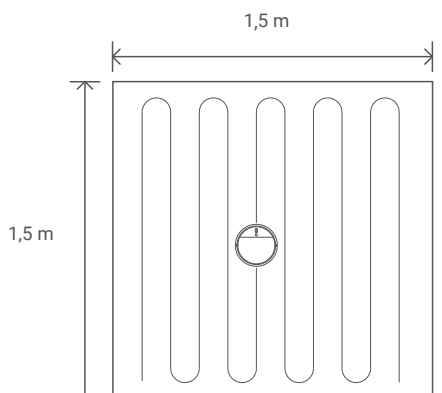

Režim Nerušiť

Ak je vysávač v režime Nerušiť (DND), jeho indikátor zhasne. Predtým naplánované úlohy čistenie budú v režime DND vykonávané ako obvykle. Nedokončené upratovacie úlohy sa neobnovia, kým neskončí aktuálne obdobie DND.

Poznámka: Po pripojení vysávača k aplikácii Mi Home / Xiaomi Home je režim DND predvolene povolený. V aplikácii môžete DND deaktivovať alebo upraviť obdobie platnosti DND.

Ďalšie funkcie aplikácie

Aplikácia Mi Home / Xiaomi Home ponúka rad špeciálnych funkcií a režimov upratovania, vrátane Výberu zóny k upratovaniu, Zónový upratovanie, Obmedzenie oblastí pomocou aplikácie / Virtuálne múru, Zakázané oblasti, Poslanie do oblasti upratovania, Carpet Boost a ďalšie.

Poznámky:

· Ďalšie informácie o tom, ako používať funkcie vysávača v aplikácii Mi Home / Xiaomi Home, nájdete v pokynoch v aplikácii. Upozorňujeme, že niektoré funkcie sa môžu líšiť v dôsledku neustálych aktualizácií a vylepšení aplikácií.

Návod na použitie

Používanie funkcie vytieranie

1. Nainštalujte mop
Navlhčite mop a vyžmýkajte prebytočnú vodu. Zasuňte mop úplne do štrbiny nádržky na vodu, kým bezpečne nezapadne na miesto.

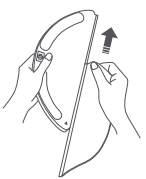

2. Naplňte nádržku na vodu
Otvorte veko nádržky na vodu, naplňte ju vodou a bezpečne zatvorte veko.

Poznámky:
· Do nádržky na vodu nepridávajte horúcu vodu, mohlo by dôjsť k deformácii nádrže.
· Nepridávajte do nádrže na vodu žiadne čistiace alebo dezinfekčné prostriedky, aby nedošlo k upchatiu.

3. Nainštalujte zostavu mopu
Ak chcete nainštalovať zostavu mopu, zasuňte ju do zadnej časti vysávača, kým nezapadne na miesto.v

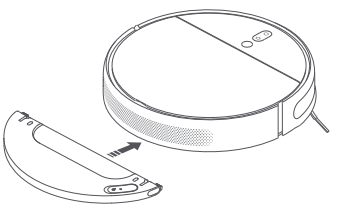

4. Zahájte vytieranie
Stlačte tlačidlo ⏻ alebo použite aplikáciu Mi Home / Xiaomi Home a zahájte upratovanie. Vysávač automaticky rozpozná zostavu mopu a začne vytieranie.

Poznámky:
· Nepoužívajte funkciu vytieranie na koberci.
· Mop by mal byť čistený po každých 30 minútach používania, aby bol zaistený dostatočný prietok vody a účinnosť upratovania.

Návod na použitie

5. Pridanie vody alebo čistenie mopu počas upratovania

Ak potrebujete počas upratovania pridať viac vody alebo vyčistiť mop, stlačením ľubovoľného tlačidla vysávač pozastavte a potom vyberte zostavu mopu. Po pridaní vody alebo vyčistenie mopu znovu upevnite zostavu mopu, potom stlačením tlačidla ⏻ obnovte upratovanie.

Poznámka: Aby ste sa vyhli chybám pri navigácii, nedvíhajte ani nepohybujte vysávačom, keď je pozastavený.

6. Úprava prietoku vody

Prietok vody vysávača možno upraviť v aplikácii Mi Home / Xiaomi Home.

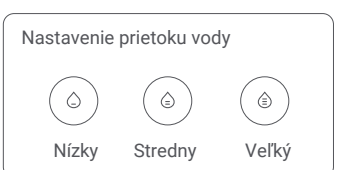

7. Odstránenie zostavy mopu

Potom, čo vysávač dokončí upratovanie a vráti sa do nabíjacej stanice, stlačte bočné spony zostavy mopu smerom dovnútra a zatiahnutím zostavu vyberte.

Poznámka: Keď sa vysávač nabíja alebo sa nepoužíva, vytiahnite zostavu mopu, vylejte všetku zostávajúcu vodu v nádržke a vyčistite mop, aby ste zabránili plesniam alebo pretrvávajúcim pachom.

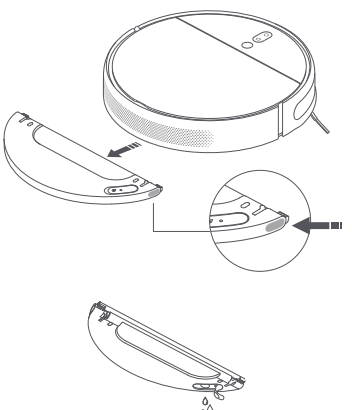

Starostlivosť a údržba

Kefa

* Odporúča sa týždenné čistenie.

1. Prevráťte vysávač a stlačte spony krytu kefy, aby ste ho odstránili.
2. Zdvihnite kefu vysávača a vyčistite jeho ložiská.
3. Na odstránenie namotaných vlasov z kefy použite priložený nástroj pre čistenie kefy.
4. Znovu vložte kefu do vysávača, potom kryt nasaďte späť a zatlačte na neho, až spony zapadnú na miesto.

Poznámka: Kefa sa odporúča sa čistiť každý týždeň a vymieňať ho každých 6 až 12 mesiacov.

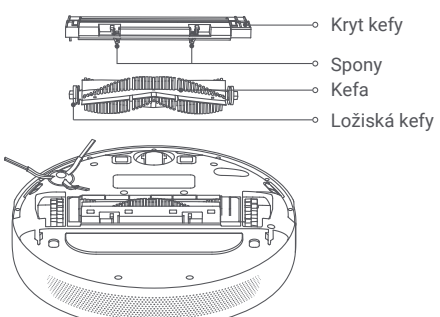

Používanie nástroje pre čistenie kefy

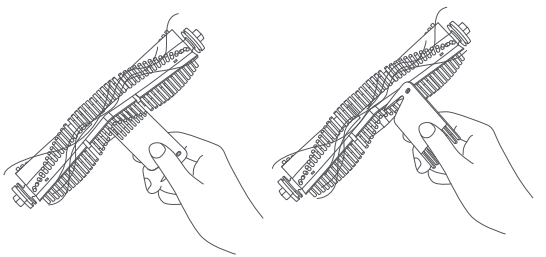

Poznámka: AK je do kefy zamotané príliš Parfemy vlasů Alebo ak ŠÚ vlasy pevne zamotané, neťahajte za nie násilím, pretoze by to mohlo kefu poškodiť.

Všesmerové koliesko

* Čistite ho podľa potreby.

1. Prevráťte vysávač a vyberte všesmerové koliesko.
2. Odstráňte z kolieska a osi vlasy a nečistoty.
3. Koliesko znovu vložte do vysávača a zatlačte ho na miesto.

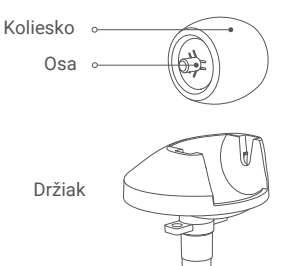

Poznámky:

· K opatrnému vybratie kolieska môžete použiť skrutkovač alebo iný nástroj vhodný na páčenie.
· Koliesko je možné očistiť vodou a znova ho nainštalovať po uschnutí.

Starostlivosť a údržba

Bočná kefa

* Odporúča sa mesačná čistenia.

1. Prevráťte vysávač, potom jemne vytiahnite bočnú kefu, podľa obrázku nižšie, a vyčistite ho.
2. Znovu nainštalujte bočnú kefu.

Poznámka: Odporúča sa čistiť bočná kefa raz za mesiac a vymieňať ho každých 3 až 6 mesiacov.

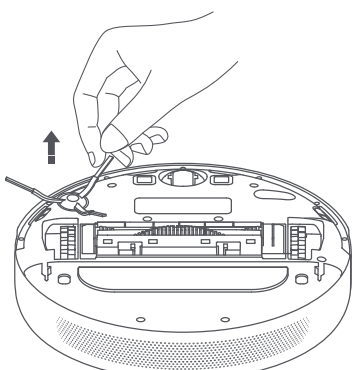

Senzory vysávača

Na čistenie všetkých senzorov vysávača, vr. nasledujúcich, použite mäkkú handričku:

1. Štyri senzory schodov na spodnej strane.
2. Nabíjací kontakty na spodnej strane.
3. Optický senzor na spodnej strane vysávača.
4. Infračervený snímač spomalenie a snímač prekážok na prednej strane vysávača

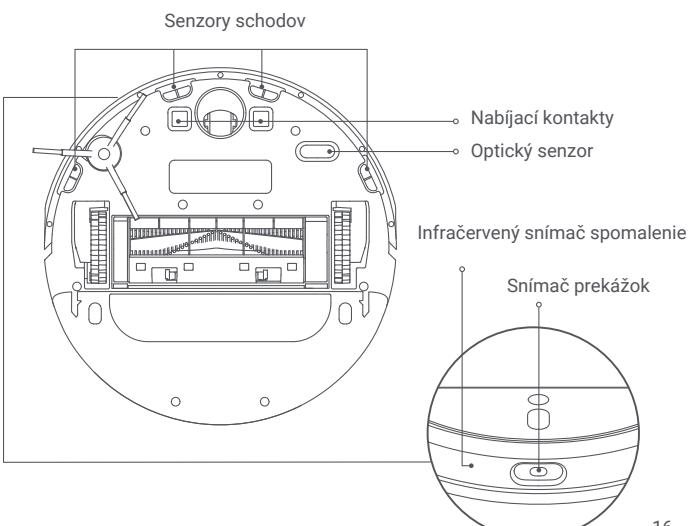

Starostlivosť a údržba

Nádobka na prach a filter

Poznámka: Odporúča sa týždenné čistenie.

1. Otvorte kryt vysávača, potom stlačte sponu nádobky na prach a vyberte ju.

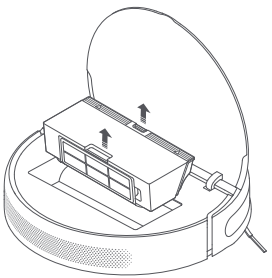

2. Otvorte kryt nádobky na prach, ako je znázornené na obrázku.

Poznámka: Aby ste zabránili upchatiu filtra, pri vysypávanie zľahka poklepte na nádobku.

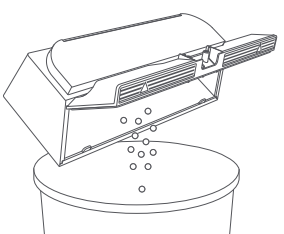

Čistenie umývateľného filtra

Poznámka: Odporúča sa čistenie každé dva týždne.

1. Otvorte kryt nádobky na prach v miestach označených šípkami.

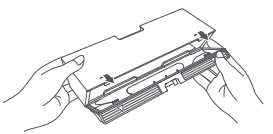

2. Do nádobky na prach pridajte čistú vodu, zatvorte kryt, potrepejte nádobkou tam a späť a nakoniec vodu vylejte.

Poznámka: Na čistenie filtra by mala byť používaná iba čistá voda. Nepoužívajte čistiaci prostriedok.

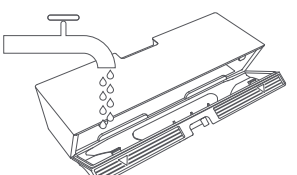

Starostlivosť a údržba

3. Vyberte filter, ako je znázornené na obrázku, potom ho opláchnite a jemným poklepaním na okraj filtra odstráňte prach a nečistoty.

Poznámka: Nepokúšajte sa vyčistiť filter kefou alebo prstom.

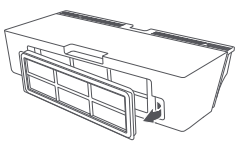

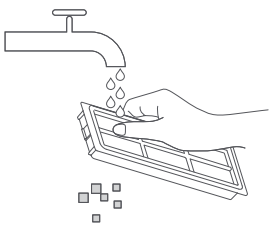

4. Pred opätovnou inštaláciou nechajte nádobku na prach i filter dôkladne vyschnúť.

Poznámka: Filter musí byť pred použitím úplne suchý (počkajte aspoň 24 hodín).

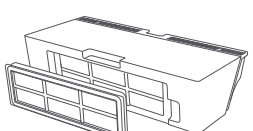

Mop

* Odporúča sa čistenie po každom použití.

1. Vysuňte mop zo zostavy a vyberte ho.

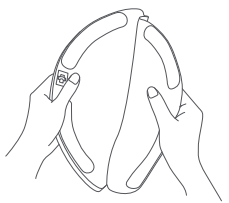

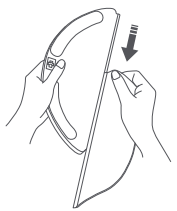

2. Vyčistite mop a nechajte ho uschnúť

Pred čistením vyberte mop zo zostavy a uistite sa, že špinavá voda netečie späť do výstupu vody, aby nedošlo k upchatiu. Netlačte na mop príliš silno, pretože by to mohlo znížiť jeho výkon. Podložka mopu by mala byť vyčistená pred každým použitím.

Poznámka: Odporúča sa meniť mop každých 3 až 6 mesiacov.

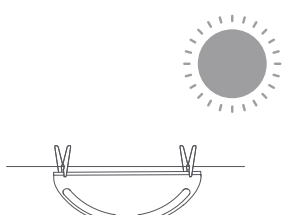

Starostlivosť a údržba

Batérie

Vysávač obsahuje vysoko výkonnú lítium-iónovú batériu. Zaistite, aby bol vysávač pri každodennom používaní dobre nabitý, aby bol zachovaný optimálny výkon batérie.

Poznámka: Ak vysávač nebudete dlhšiu dobu používať, vypnite ho a uložte. Aby sa zabránilo poškodeniu z nadmerného vybitia, dobite vysávač aspoň raz za 3 mesiace.

Nabíjacia stanica

Očistite kontakty nabíjacej stanice mäkkou suchou handričkou.

Aktualizácia firmware

Firmware môžete aktualizovať pomocou aplikácie. Pred aktualizáciou sa uistite, že je vysávač v nabíjacej stanici a zostáva aspoň 15% batérie.

Reštartovanie vysávače

Pokiaľ vysávač prestane reagovať alebo sa nedá vypnúť, stlačením a podržaním tlačidla ⏻ po dobu 6 sekúnd vynútite jeho vypnutie. Potom stlačením a podržaním tlačidla ⏻ na 3 sekundy vysávač zapnete.

Obnovenie továrenského nastavenia

Pokiaľ vysávač po reštarte nefunguje správne, pomocou špendlíka stlačte tlačidlo Reset, až nebudete počuť hlas "Restoring factory settings". Tým sa obnoví pôvodné továrenské nastavenia vysávača.

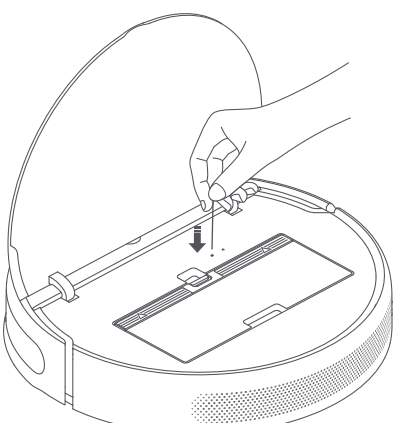

Riešenie problémov

Pokiaľ vysávač počas prevádzky narazí na chybu, indikátor napájania bude oranžovo blikať a budete počuť hlasové upozornenia. Ak chcete skontrolovať riešenie, pozrite sa do nasledujúcej tabuľky.

Chyba	Riešenie
Please clean and gently tap the bumper.	Pokiaľ je nárazník zaseknutý, jemne na neho poklepte, aby ste odstránili cudzie predmety. Ak to nepomôže, presuňte vysávač inam a znova ho spustite.
Please place the vacuum-mop on the level ground and reactivate it.	Koleso je nad zemou. Umiestnite vysávač na rovný povrch a znova ho spustite.
Please clean the cliff sensor, place the vacuum-mop on level ground, and reactivate it.	Časť vysávača je nad zemou. Umiestnite vysávač na rovný povrch a znova ho spustite. Táto chyba sa môže vyskytnúť aj v prípade, že je snímač schodov znečistený. Ak chcete túto možnosť vylúčiť, vyčistite ho.
Please remove the brush and clean the bristles and bearings.	V kefke by mohol byť zachytený cudzí predmet. Vyberte kefu a vyčistite jeho štetiny a ložiská.
Please remove and clean the side brush.	V bočné kefke by mohol byť zachytený cudzí predmet. Vyberte bočnú kefu a vyčistite ho.
Please check whether any objects are wrapped around the main wheels, then move the vacuum-mop to a new location and reactivate it.	V jednom z hlavných kolies by mohol byť zachytený cudzí predmet. Vyčistite kolesá a potom vysávač znova spustite.
Please clear any obstacles around the vacuum-mop.	Vysávač môže byť zachytený alebo zaseknutý. Odstráňte všetky prekážky okolo neho.
Please reinstall the dust compartment and filter.	Uistite sa, že sú nádobka na prach a filter správne nainštalované. Ak chyba pretrváva, skúste vymeniť filter.
Strong magnetic field detected. Reactivate the vacuum-mop away from any virtual walls.	Vysávač je príliš blízko k virtuálnej steny. Presuňte vysávač na nové miesto a potom ho znova aktivujte.

Riešenie problémov

Charging error. Try cleaning the charging contacts.	Utrite nabíjacie kontakty nabíjacej stanice aj vysávača suchou handričkou.
Check whether the filter is dry or needs to be cleaned.	Filter možno nie je suchý; uistite sa, že je dôkladne suchý a nechajte ho vyschnúť po dobu najmenej 24 hodín. Filter môže byť zablokovaný; ak áno, skúste ho vyčistiť. Ak problém pretrváva, skúste vymeniť filter.
Please clean the visual navigation sensor.	Utrite vizuálne navigačné senzor a potom vysávač znova spustite.
Try resetting the vacuum-mop.	Vysávač nemôže pokračovať v práci kvôli vnútornej chybe. Skúste ho resetovať.
Try cleaning the obstacle sensor.	Vyčistite senzor prekážok a reštartujte vysávač.

Ak problém stále pretrváva, požiadajte o pomoc popredajný servis.

Najčastejšie otázky

Typ problému	Riešenie
Čo mám robiť, keď sa vysávač nezapne?	Batérie vysávača môže byť nízka, ak je okolitá teplota nižšia ako 0°C alebo vyššia ako 40°C, vysávač používajte len v prostrediach s teplotou v rozmedzí 0-40°C. Pred použitím ho nabite.
Čo mám robiť, keď sa vysávač nenabíja?	Skontrolujte, či je napájací kábel správne zapojený do nabíjacej stanice aj do zásuvky a skontrolujte, či sú nabíjacie kontakty čisté. Ak nie, utrite nabíjacie kontakty stanice aj vysávača suchou handričkou.
Prečo sa vysávač nevráti do stanice a nenabíja sa?	Skontrolujte, či okolo nabíjacej stanice nie je príliš veľa prekážok, umiestnite stanicu na miesto bez prekážok. Uistite sa, že do 0,5 metra na oboch stranách ani do 1,5 metra pred nabíjacou stanicou nie sú žiadne prekážky. Vyčistite signálna oblasť nabíjacej stanice.
Čo mám robiť, keď vysávač nepracuje podľa očakávania?	Vypnite vysávač a znovu ho zapnite.
Vypnite vysávač a znovu ho zapnite.	V kefami, bočným kefami alebo v jednom z hlavných kolies by mohol byť zachytený cudzí predmet. Zastavte vysávač a odstráňte všetky nečistoty.
Prečo vysávač neupratujú tak účinne ako skôr alebo zanecháva prach?	Skontrolujte, či nie je nádobka na prach plná, ak áno, vyprázdnite ju. Ďalej prosím skontrolujte filter a v prípade potreby ho vyčistite a tiež skontrolujte, či nie je okolo niektorého z kief niečo omotaného.
Vysávač sa nemôže pripojiť k Wi-Fi.	S pripojením Wi-Fi nie je niečo v poriadku. Resetujte Wi-Fi a skúste sa znova pripojiť. Oprávnenie polohy nie sú povolené. Skontrolujte, či má vaše zariadenie povolená oprávnenie k polohe pre aplikáciu Mi Home / Xiaomi Home. Signál Wi-Fi je slabý. Uistite sa, že je vysávač v oblasti s dobrým pokrytím Wi-Fi. Vysávač nepodporuje pripojenie Wi-Fi 5 GHz. Uistite sa, že je vysávač pripojený k 2,4 GHz Wi-Fi. Užívateľské meno alebo heslo k sieti Wi-Fi je nesprávne. Uistite sa, že užívateľské meno a heslo použité na pripojenie k vašej sieti Wi-Fi sú správne.

Najčastejšie otázky

Typ problému	Riešenie
Prečo vysávač nevykonal plánované čistenie?	Skontrolujte, či je batéria dostatočne nabitá. Aby bolo možné pokračovať v plánovanej upratovanie, musí byť vysávač nabitý najmenej na 15%.
Spotrebováva vysávač elektrinu, keď je po úplnom nabití ponechaný v nabíjacej stanici?	Keď vysávač ponecháte v nabíjacej stanici, spotrebuje malé množstvo elektriny, aby mohol udržiavať optimálny výkon batérie v režime spánku.
Musím vysávač najprv trikrát nabíjať počas 16 hodín?	Lítiová batéria netrpia pamäťovými efekty a možno ju nabíjať, ako vám to vyhovuje. Na úplné nabitie batérie nie je nutné čakať 16 hodín.
Čo mám robiť, keď pri umývanie podlahy nevytečie voda alebo len veľmi málo vody?	Skontrolujte, či je nádržka na vodu naplnená a mop je správne nainštalovaný. Pravidelne čistite mop.
Zo zostavy mopu vyteká príliš veľa vody.	Uistite sa, že veko nádržky na vodu je bezpečne uzavreté.
Prečo vysávač po nabití nepokračuje v upratovaní?	Vysávač nebude pokračovať v upratovaní, ak sa nachádza v režime Nerušiť (DND) alebo po ručnom vrátení do stanice na nabíjanie.
Vysávač sa po presunutí nevrátil do nabíjacej stanice.	Premiestnenie vysávače spôsobí zmenu polohy alebo opätovné mapovanie okolia. Ak je vysávač príliš ďaleko od nabíjacej stanice, nemusí sa sám automaticky vrátiť, v takom prípade je nutné vysávač umiestniť na nabíjaciu stanicu ručne.

Špecifikácie

Vysávač

Model	STYTJ02ZHM
Rozmery	353 × 350 × 81,5 mm
Batérie	14,4 V⎓ /4800 mAh (Menovitá kapacita)
Čistá hmotnosť	3,7 kg
Bezdrôtová konektivita	Wi-Fi IEEE 802.11b/g/n 2,4 GHz
Menovité napätie	14,4 V⎓
Menovitý výkon	40 W
Prevádzkové frekvencie	2400 - 2483,5 MHz
Maximálny výstupný výkon	<20 dBm

Nabíjacia stanica

Model	CDZ1902
Rozmery	130 × 126 × 93 mm
Menovitý vstup	100-240 V ~ 50/60 Hz 0,5 A
Menovitý výstup	19,8 V⎓ 1 A

Za normálnych podmienok by sa mala udržiavať vzdialenosť medzi anténou tohto zariadenia a telom užívateľa najmenej 20 cm.

Informácie o OEEZ

Všetky výrobky označené týmto symbolom sú odpadové elektrické a elektronické zariadenia (OEEZ podľa smernice 2012/19/EÚ), ktorá by nemala byť miešané s netriedeným domácim odpadom. Namiesto toho by ste mali chrániť ľudské zdravie a životné prostredie odovzdaním svojho odpadového zariadenia do určeného zberného miesta pre recykláciu odpadu z elektrických a elektronických zariadení, ktoré určí vláda alebo miestne úrady. Správna likvidácia a recyklácia pomôže zabrániť možným negatívnym dopadom na životné prostredie a ľudské zdravie. Ďalšie informácie o umiestnení a podmienkach týchto zberných miest získate od inštalačného technika alebo miestnych úradov.

Ďalšie informácie nájdete na www.mi.com
Vyrobené pre: Xiaomi Communications Co., Ltd.
Výrobca: Dreame (Tianjin) Information Technology Co., Ltd.
(A Mi Ecosystem company)
Adresa: Room 2112-1-1, South District, Financie and Trade Center, 6975 Yazhou Road, Dongjiang Bonded Port Area, Tianjin Pilot Free Trade Zone, 300463 Tianjin, China

Dovozca:
Beryko s.r.o.
Na Roudné 1162/76, 301 00 Plzeň
www.beryko.cz

CE

Vyrobené v Číne